用药分配提醒器

一、 产品简介

1、主要装置：该产品通过单片机（STM32）编程实现蜂鸣器的定时提醒，实现按时提醒使用者吃药的目的。

2、辅助装置：通过手机 app 连接提醒吃药器里面的蓝牙模块，实现手机 app 定时提醒的功能。在底部还有一个电机，电机带动齿轮，齿轮连接放药外壳实现减速转动外壳。方便在顶部取药。

二、 主要创新点

1、采用简单的机械结构以及电子实现提醒以及方便取药的功能；

2、具有液晶显示，还具有时间显示功能。

3、造价成本低，只使用一个电机，提醒装置使用的是蜂鸣器；

4、产品体型小，占用空间小。
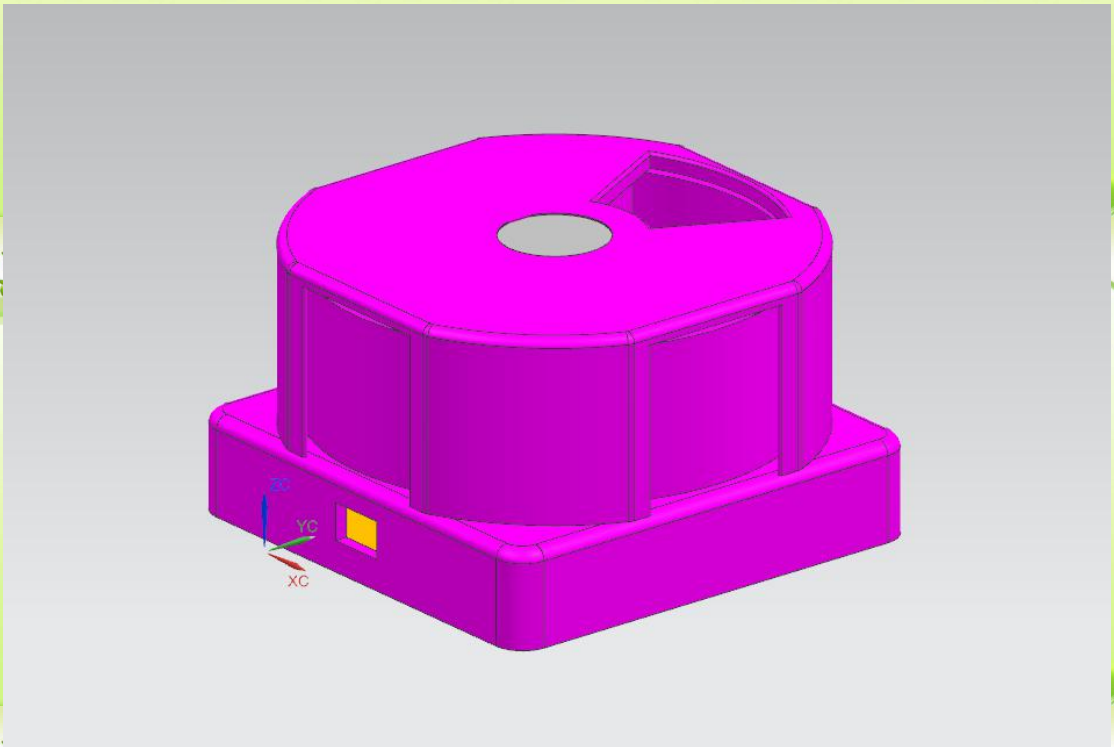
5、产品用电量小，产品采用的是锂电池，充一次电可以待机长达两个月。